MELAsea*l*®100+

Упаковочная машинка

MELAG

Компетенция в гигиене

Упаковочная машинка **MELA*seal*®100+**

Надежная и испытанная концепция с новой технологией

Новая упаковочная машинка MELA*seal*®100+ - улучшенная модель, правопреемник хорошо известной упаковочной машинки MELA*seal*®100.
Как и ее предшественница, упаковочная машинка MELA*seal*®100+ характеризуется высокой эффективностью, надежностью и простотой в управлении.

Безопасная, легкоуправляемая, высокоэффективная

После короткого времени разогрева устройства, длящегося приблизительно 2 минуты, рулоны могут непрерывно упаковываться без остановок. Технологическим новшеством прибора является его оптический и звуковой дисплей с электронным управлением, сигнализирующий о готовности прибора к выполнению операций. Новая электроника обеспечивает контроль упаковочного времени и снабжена визуальным и звуковым сигналами. Сбой в выполнении операций обязательно выявляется, например, слишком короткое время упаковывания сопровождается звуковым сигналом. Для того, чтобы упаковать рулоны разной ширины, регулирующийся термостат обеспечивает постоянную температуру при упаковывании. Ширина шва 10мм превышает требуемую минимальную ширину в 6 мм, установленную стандартом EN 868-5, что гарантирует дополнительную безопасность.

Упаковочная машина MELA*seal*®100+
с держателем рулонов «стандарт»

Легкое упаковывание

Эргономичные держатели рулонов помогают без усилий проводить стерильное упаковывание. Встроенный нож позволяет нарезать рулон индивидуально по размеру инструментов.

Можно выбирать между тремя держателями рулонов

Три типа держателей рулонов подходят для упаковочной машинки MELA*seal*®100+:

- Экономичный держатель рулонов «стандарт» (Арт.-№ 117)
- Эргономичный держатель рулонов «комфорт» (Арт.-№ 111)
- Настенный держатель рулонов (Арт.-№ 106)

MELA*seal*® 100+ также подходит для настенного крепления.

Упаковочная машинка MELA*seal*®100+ с держателем рулонов «комфорт»

Прозрачная стерильная упаковка MELA*fol*®

MELA*fol*®, бумажно-пленочная упаковка, защищает от всех микробов. Это несминаемая упаковка с высокой степенью защиты от повреждений и перепадов температур, ее легко можно открыть (по «легкорвущемуся» упаковочному шву). MELA*fol*® оснащен специальным индикатором в соответствии со стандартом EN 868-5, который меняет цвет от голубого до коричневого при обработки паром. Срок хранения (например, в защищенном от пыли нижнем ящике): до 6 месяцев.

Рулоны по 200м.	№ п/п
5 см	00502
7,5 см	00752
10 см	01002
15 см	01502
20 см	02002
25 см	02502

Пакеты (1000 шт.)	№ п/п
5 см x 25 см	00501
7,5 см x 25 см	00751
10 см x 25 см	01001

Пакет с застежкой (100 шт.)	№ п/п
25 см x 50 см	02051

Контрольное тестирование

Устройство для проверки работы упаковочной машинки MELAG может использоваться регулярно (например, еженедельно), чтобы производить функциональные проверки. Индикаторная полоска, содержащая информацию о приборе, дату и имя ответственного лица, сохраняется для подтверждения каждой успешной проверки. Устройство MELAG проверяет прочность швов упаковки, чтобы убедиться в исправном состоянии машинки.

Принтер наклеек для стерильной упаковки MELA*doc*®

MELA*doc*® завершает документационную подготовку, начиная с изготовления медицинских приборов вплоть до применения инструментов для лечения пациентов. Этикетки прикрепляются на стерильную упаковку и содержат информацию о стерильности, дате использования, производителе и лицензионный номер. Таким образом, вы можете получить информацию о времени обработки инструмента и статусе защищенности от загрязнения в любое время. Этикетку можно удалить после использования инструмента и внести в истории болезни.

Описание прибора	Каталожный номер
Принтер наклеек для стерильной упаковки MELA*doc*®	01095
6 этикеточных катушек со штемпельной подушечкой	01091

Размеры и технические характеристики

	MELA*seal*®100+
Размеры прибора (включая ручку, Ш x В x Д)	41.5 см x 15 см x 24 см
Характеристика электрического подключения	230 вольт/ 50...60герц/300 ватт
Вес	5.4 кг

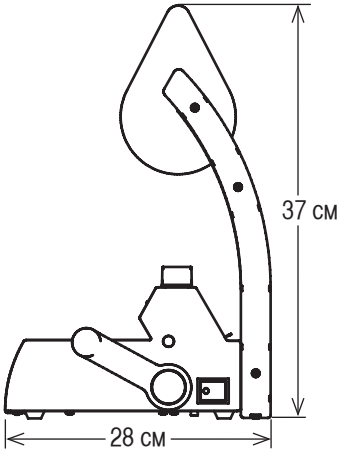

MELA*seal*®100+ с держателем рулонов «комфорт»

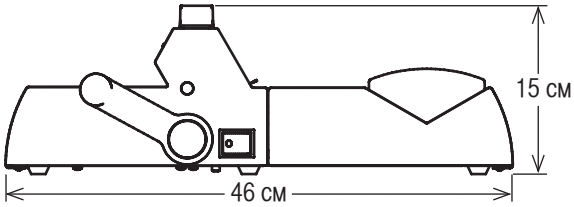

Упаковочная машина MELA*seal*®100 с держателем рулонов «стандарт»

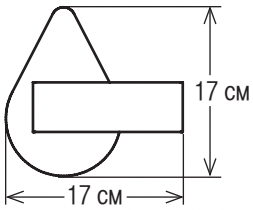

Настенный держатель рулонов

Качество и соответствие самым высоким стандартам

Находящаяся в Германии, компания MELAG имеет 60- летний опыт производства стерилизаторов. Наша нацеленность на качество и надежность, открытость инновационным технологиям и первенство, которыми мы гарантируем безопасность, создала нам репутацию одного из лидирующих производителей в этой области. Мы поставили по всему миру свыше 420000 единиц техники и, таким образом, являемся одним из лидеров на рынке в области экспертизы «гигиены».

Концепция узкой специализации – это основа нашего успеха, успеха, который постоянно проверятся и подтверждается. Каждый сотрудник MELAG работает для достижения этой цели с величайшей ответственностью, понимая, что если «его» автоклавы не соответствуют требованиям качества, это отразиться на всей компании. И это является предметом ответственности каждого сотрудника.

Персонал МЕЛАГ гордится тем, что вносит важный вклад в дело защиты здоровья пациентов и медицинского персонала, посредством производимого ими оборудования и принадлежностей для надёжной стерилизации и безопасного хранения стерильных изделий.

www.melag.com

MELAG

Компетенция в гигиене

09.10.R-GD-MS100+